Ideal Standard

Brausewanne

Connect Air

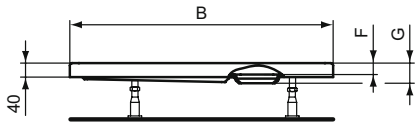

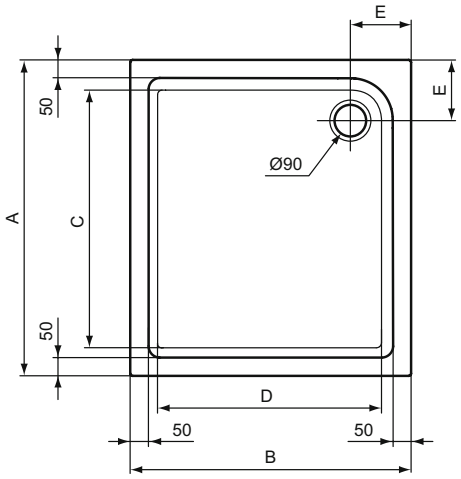

Artikel-Nr.: **E105901**

Rechteck-Brausewanne 1200x900 mm

Connect Air Rechteck-Brausewanne 1200x900mm

Farbe: 01 - Weiß (Alpin)

Mehr Produktdetails:

Produkttyp:	Randlos
Zulassungen:	DIN EN 14527;DIN EN 249;DIN EN 251
Gewicht (kg):	23.00
Material:	Acryl
Höhe (mm):	55
Breite (mm):	900
Länge (mm):	1200
Form:	Rechteckig

	A	B	C	D	E	F	G
E1049	900	750	655	505	215	35	60
E0989	900	800	720	620	170	25	35
E1053	1000	800	820	620	170	25	35
E1057	1200	800	1020	620	170	35	50
E1059	1200	900	1020	720	170	35	50
E1061	1400	900	1220	720	170	35	50
E1063	1500	900	1320	720	170	35	50

Ideal Standard GmbH - Deutschland
Euskirchener Straße 80, 53121 Bonn, Deutschland - Tel: +49 (0)228 521 0
Email: idealstandard.de@idealstandard.com - Web: www.idealstandard.de