Ideal Standard

Möbel

Connect Space

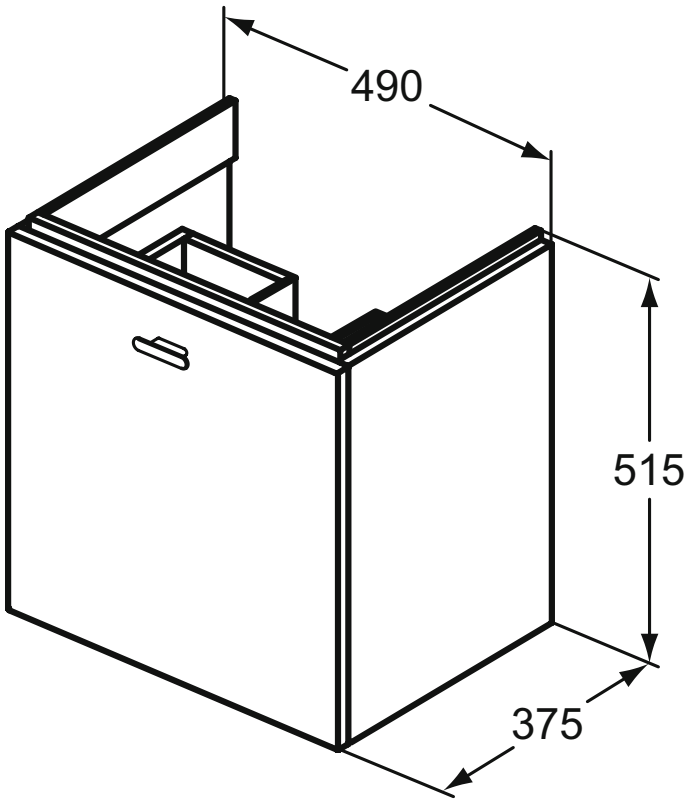

Artikel-Nr.: **E0312WG**

Waschtischunterschrank 513x375 mm

Connect Space Waschtischunterschrank 513x375mm, mit 1 Softclose Auszug

Farbe: WG - Hochglanz weiß lackiert

Mehr Produktdetails:

Montage:	Wandmontage
Stil:	Zeitgenössisch
Gewicht (kg):	20.00
Material:	Materialmix
Höhe (mm):	513
Breite (mm):	490
Tiefe/Ausladung (mm):	375
Form:	Rechteckig

Ideal Standard GmbH - Deutschland
Euskirchener Straße 80, 53121 Bonn, Deutschland - Tel: +49 (0)228 521 0
Email: idealstandard.de@idealstandard.com - Web: www.idealstandard.de