Ceraline

Ideal Standard

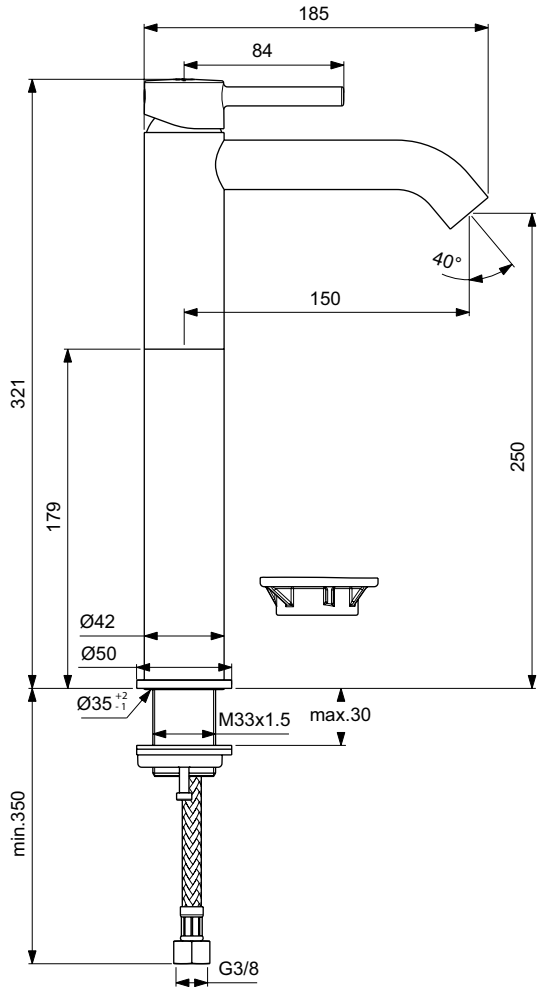

Artikel-Nr.: BC269XG

Waschtischarmatur ohne Ablaufgarnitur

Ceraline Waschtischarmatur ohne Ablaufgarnitur
verlängerter Sockel

Farbe: XG - Silk Black

Technologie: Firmaflow

Eigenschaften: .Heißwassertemperaturbegrenzer
.5L-Strahlregler
.Verdeckter Strahlregler
.Wassersparend
.Energiesparend

Mehr Produktdetails:

Montage:	Standmontage
Funktionsweise:	Einhebel
Zulassungen:	DIN EN 817, DIN EN 200, DIN 4109 Gruppe 1
Betriebsdruck (bar):	3
Durchfluß (L):	5
Hahnlöcher:	1
Gewicht (kg):	1,54
Material:	Messing
Höhe (mm):	321
Breite (mm):	50
Tiefe/Ausladung (mm):	185

Ideal Standard GmbH - Deutschland
Euskirchener Straße 80, 53121 Bonn, Deutschland - Tel: +49 (0)228 521 0
Email: idealstandard.de@idealstandard.com - Web: www.idealstandard.de